ГИДРАВЛИЧЕСКИЙ ЛИСТОГИБОЧНЫЙ

ПРЕСС С ЧПУ

ГИДРАВЛИЧЕСКИЙ ПРЕСС

О КОМПАНИИ

Компания Dener основана в 1974 году в Кайсери, Турция.
Компания занимается производством оборудования для металлообработки, такого как листогибочные прессы с сервоприводом с ЧПУ, гибридные и гидравлические листогибочные прессы с ЧПУ, гидравлические гильотинные ножницы с ПУ-ЧПУ и установки волоконно-лазерной и плазменной резки с ЧПУ.

Производственные предприятия Dener находятся в промышленной части свободной экономической зоны в Кайсери. С момента основания компания Dener придерживается принципов высокого качества производства и применяет передовые технологии. Это подтверждается применением системы менеджмента качества ISO 9001 и соблюдением европейских стандартов безопасности. Компания Dener является одним из ведуших турецких производителей в области создания оборудования для металлообработки. На территории закрытого производственного предприятия площадью 30 000 м2 сосредоточены признанные промышленные технологии и оборудование. На сегодняшний день станки компании Dener применяются по всему миру.

СОДЕРЖАНИЕ

04 PUMA XL
- Стандартная комплектация
- Применяемые системы ЧПУ
- Опциональные возможности
- Задние упоры

12 ПРЕИМУЩЕСТВА

14 PUMA XL ТЕХНИЧЕСКИЕ ХАРАКТЕРИСТИКИ

16 SMART XL
- Стандартная комплектация
- Применяемые системы ЧПУ
- Опциональные возможности

22 SMART XL ТЕХНИЧЕСКИЕ ХАРАКТЕРИСТИКИ

26 СПЕЦИАЛЬНЫЕИНСТРУМЕНТЫ

28 КРЕПЛЕНИЯ ИНСТРУМЕНТОВ

* На фотографии станка присутствует дополнительное оборудование.

PUMA XL

puma xl

Листогибочный пресс с ЧПУ Dener серии PUMA XL разработан как многофункциональный, надежный и высокотехнологичный гибочный станок. При производстве листогибочных прессов Dener PX использованы самые совершенные производственные технологии, это позволило компании Dener создать оборудование высочайшего качества. Основываясь на проверенной конструкции, компания Dener увеличила скорость работы, высоту хода, просвет и возможности прессов серии PUMA XL

Серия PUMA XL представляет собой синхронизируемый гидравлический листогибочный пресс с ЧПУ с 2D графикой, которое обеспечивает простоту в работе, быстрое программирование, легкую настройку оборудования и автоматический расчет последовательности гибки. Возможность предварительного двухмерного программирования при помоши контроллера S 660 PC позволяет конечному пользователю создавать программу гибки на обычном компьютере и передавать ее на станок при помоши подключения LAN или через USB-порт. Эти функции обеспечивают популярность гидравлического листогибочного пресса Dener PUMA XL .в сфере металлообработки.

Технологические Решение для Ваших Сложных Гибов...

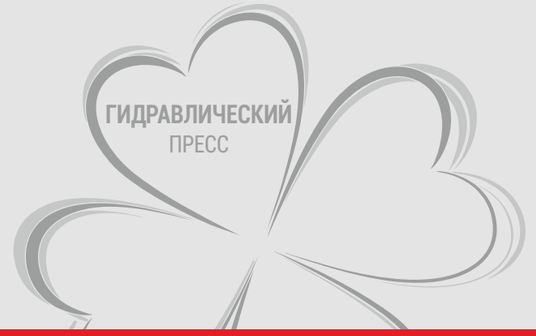

СТАНДАРТНАЯ КОМПЛЕКТАЦИЯ

Двухосевой (XR) задний упор

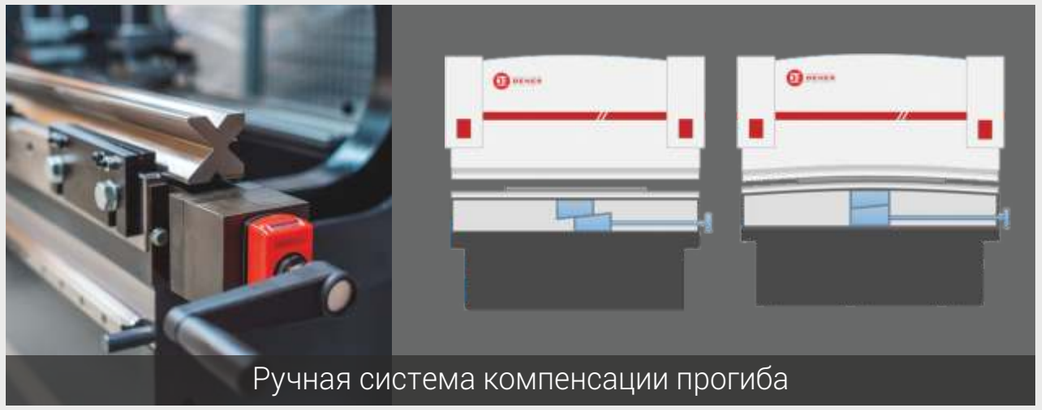

Ручная система компенсации прогиба

Передние поддержки листа

Система ЧПУ ESA S 660 W

ОСНАЩЕНИЕ
ЕВРОПЕЙСКОГО ТИПА
ИНСТРУМЕНТОМ
СЕРИИ PUMA XL
Секционный пуансон
Секционная
4-х ручьевая матрица

DENER

ОПЦИОНАЛЬНЫЕ ВОЗМОЖНОСТИ

СТАНДАРТНАЯ

Система ЧПУ ESA S 660 W

- Режим 2D программирования при помощи графического сенсорного дисплея
- 3D визуализация при моделировании и производстве
- База данных корректировки загибки
- Цветной 19" TFT-дисплей с высоким разрешением
- Операционная Система Windows 7
- Офлайн программное обеспечение ESA BEND для ПК
- 2 порта USB, 2 порта подключения сети Ethernet, 2 порта Serila.

ОПЦИОНАЛЬНЫЕ

Cybelec серии ModEva 15T

- Цветной 15" TFT-дисплей с высоким разрешением
- Режим 2D программирования при помощи графического сенсорного дисплея
- Режим 3D визуализации.
- Возможность многократного моделирования
- Отображение ошибок и предупреждающих сообщений на дисплее панели управления
- Применение сети Ethernet для передачи данных
- Офлайн программное обеспечение PC 1200 для ПК

ОПЦИОНАЛЬНЫЕ

DELEM DA-66T

- Режим 2D программирования при помощи графического сенсорного дисплея
- 3D визуализация при моделировании
- Цветной 17" TFT-дисплей с высоким разрешением
- Импорт DXF и 3D Файлов
- Полный пакет приложений для Windows
- Совместимость с Delem Modusys
- Порт USB, периферический интерфейс
- Сенсорный интерфейс гибки и корректировки гибки

DELEM DA-69T

- Режим 2D-3D программирования при помощи графического сенсорного дисплея
- 3D визуализация при моделировании
- Цветной 17" TFT-дисплей с высоким разрешением
- Импорт DXF и 3D Файлов
- Полный пакет приложений для Windows
- Совместимость с Delem Modusys
- Порт USB, периферический интерфейс
- Сенсорный интерфейс гибки и корректировки гибки

ОПЦИОНАЛЬНЫЕ ВОЗМОЖНОСТИ

Моторизированная система компенсации прогиба
Гидромеханическое система компенсации прогиба (динамическое)

Конфигурации задних упоров

DENER

ЧПУ ЗАДНИЕ УПОРЫ ОПИСАНИЕ

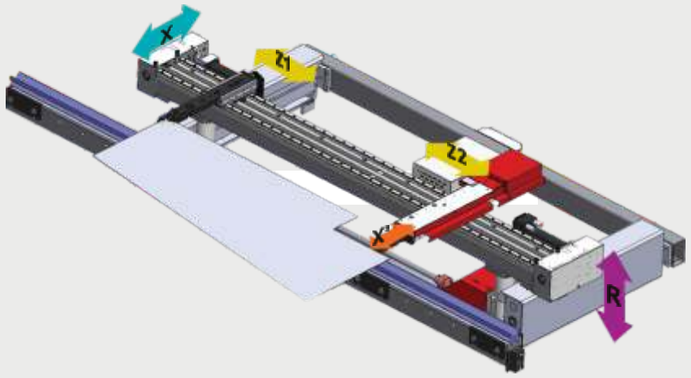

Одним из главных составляющих для листогибочного пресса является задний упор. В зависимости от того, требуется ли загиб листа в нескольких местах, одиночный загиб или конусообразный загиб, пресс Dener Puma XL предлагает пользователю 6 разных модификаций заднего упора. В зависимости от формы деталей и ее сложности пресса Dener Puma XL оснащаются определенной конфигурацией заднего упора, позволяющей достичь превосходных результатов гибки. Нашим заказчикам мы предлагаем следующие модели: Стандартный задний упор Dener Puma XL (Стандартный) задний упор типа X-R, ШВП для оси X, двойная линейная направляющая для оси X. На балке расположены два упорных блока, регулируемых вручную по горизонтали. Точность позиционирования +0,03 мм. Точность повторного позиционирования +0,03 мм. Сервоприводы переменного тока для осей X и R.

Дополнительные оси перемещения заднего упора

Задний упор типа X-X'-R (независимое перемещение упорного блока по оси X)
Задний упор типа X1 X2 R (позиционирование балки заднего упора под углом)
Задний упор типа X-R-Z1-Z2 (независимое перемещение упорных блоков по осям Z1 и Z2 управление от ЧПУ)
Задний упор типа X-X'-R-Z1-Z2 (независимое перемещение упорных блоков по осям Z1, Z2 и по оси X' +100 мм)
Задний упор типа X1 X2 R Z1-Z2 (независимое перемещение упорных блоков заднего упора по осям X1,X2,Z1,Z2)
Осевой задний упор ATF тип 6 X1 X2 R1 R2 Z1 Z2 (независимое перемещение упорных блоков заднего упора по всем осям)

ОПЦИОНАЛЬНЫЕ ВОЗМОЖНОСТИ PUMA XL

X1, X2, R

X, R, Z1, Z2

X1, X2, R, Z1, Z2

Bar Type - X1, X2, R1, R2, Z1, Z2

ATF - X1, X2, R1, R2, Z1, Z2

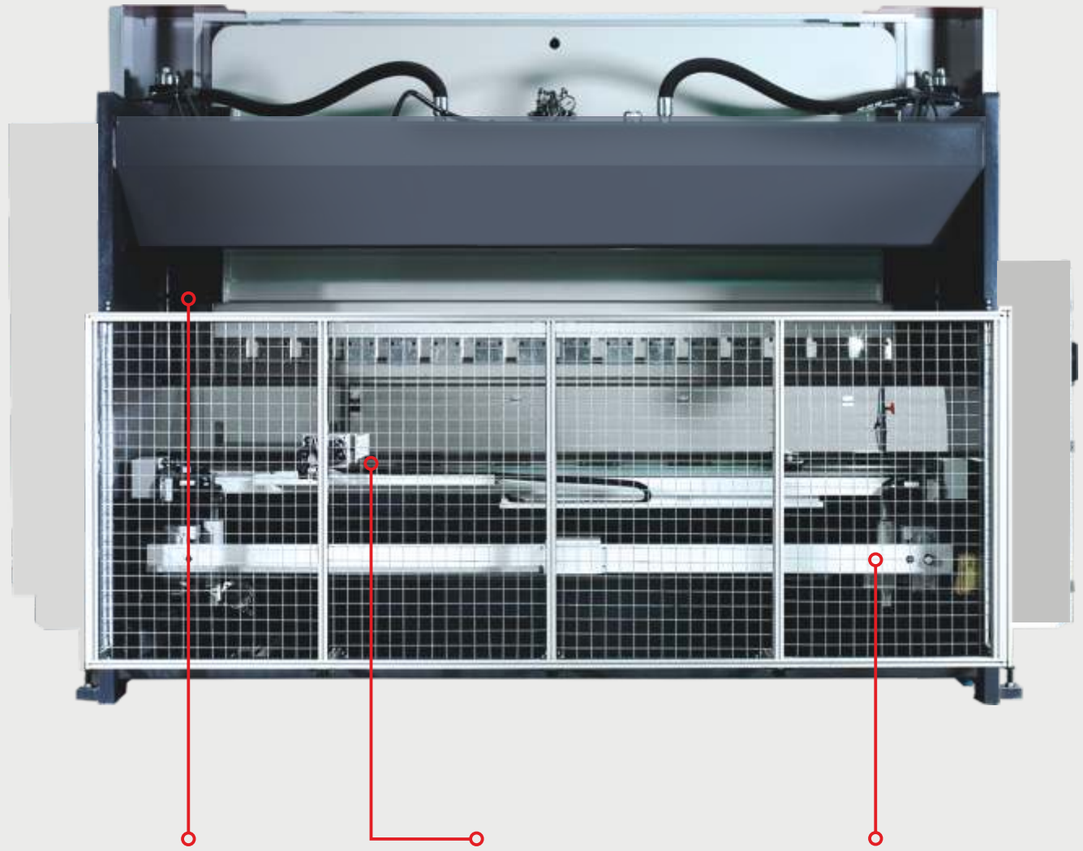

Увеличенная глубина зева горловины (ГАП)

Увеличенная высота хода (Больший просвет)

Усиленные передние поддержки листа (для моделей с усилием свыше 175 тонн)

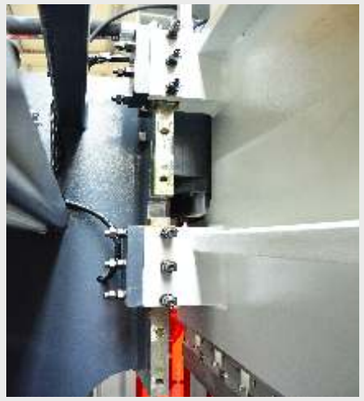

Усиленная система крепления верхней балки на 4-ех направляющих

Усиленное крепление упорных блоков

Усиленный задний упор на двойных линейных направляющих

PUMA XL

PUMA XL	1540	2060	2660	26100	30100	30135	30175	30220	30320	36175	36220	36320	40175	40220	40320	40400	40500	40600	60220	60320	60400	60600
Ширина рабочего стола (mm) (A)	1550	2050	2600	2600	3020	3020	3020	3020	3020	3600	3600	3600	4050	4050	4050	4050	4050	4050	6050	6050	6050	6050
Усилие (T)	40	60	60	100	100	135	175	220	320	175	220	320	175	220	320	400	500	600	220	320	400	600
Скорость подвода (мм/с)	180	180	160	160	160	160	150	140	140	150	140	140	150	140	140	80	80	60	100	80	60	60
Рабочая скорость (мм/с)	10	10	10	10	10	10	10	10	10	10	10	10	10	10	10	10	10	10	10	10	8	8
Скорость возврата (мм/с)	160	160	150	150	150	140	130	130	120	130	130	120	130	130	120	80	80	60	100	80	60	60
Ход пуансона (C) (мм)	220	220	300	300	300	320	350	350	400	350	350	400	350	350	400	400	400	400	350	400	400	430
Просвет (D) (мм)	410	410	530	530	530	550	600	600	650	600	600	650	600	600	650	650	650	650	600	650	650	680
ГАП (E) (мм)	400	400	450	450	450	450	450	450	450	450	450	450	450	450	450	600	600	600	450	450	600	600
Расстояние между стойками (B) (мм)	1255	1650	2150	2150	2550	2550	2550	2550	2550	3100	3100	3100	3550	3550	3550	3550	3550	3550	5100	5100	5100	5100
Длина (L) (мм)	2260	2600	3100	3280	3685	3700	3700	3700	3750	4250	4250	4300	4700	4700	4740	5050	4770	4815	6770	6770	6850	7180
Ширина (W) (мм)	1920	1965	1920	2250	2250	2240	2280	2280	2320	2280	2280	2385	2280	2280	2270	2840	3240	4050	2435	2435	2950	3785
Ширина без передних опор (Y) (мм)	1330	1335	1330	1695	1670	1710	1710	1710	1740	1710	1710	1740	1710	1710	1725	2310	2600	2130	1760	1760	2070	3190
Высота (H) (мм)	2355	2350	2360	2780	2772	2825	3025	3050	3100	3025	3050	3100	3050	3050	3100	3550	2760	4225	3050	3100	3450	4120
Высота стола (F) (мм)	900	900	900	900	900	900	900	920	920	920	920	920	920	920	920	1095	1095	1095	920	920	1095	1000
Глубина полости (мм)	0	0	0	0	0	0	0	0	0	0	0	0	0	0	0	0	0	850	0	0	0	1030
Мощность главного двигателя (кВт)	7,5	7,5	11	11	11	15	22	22	30	22	22	30	22	22	22	30	45	45	22	30	45	45
Объем масляного бака (л)	100	100	190	190	190	190	300	300	400	300	300	400	300	300	400	400	400	600	300	400	400	600
Масса (кг)	4850	5100	6000	8200	9450	10350	12050	12550	15550	13800	14300	16800	15000	15500	17900	24200	33900	46900	21000	23900	32000	57800

Компания Dener сохраняет за собой право вносить изменения в технические характеристики оборудования без предварительного уведомления.

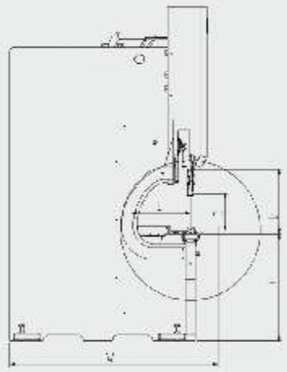

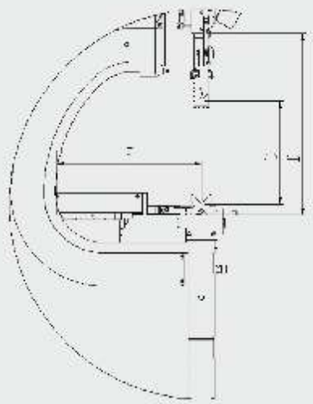

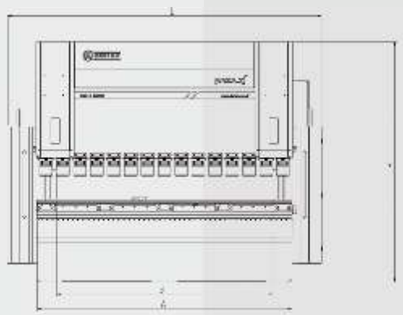

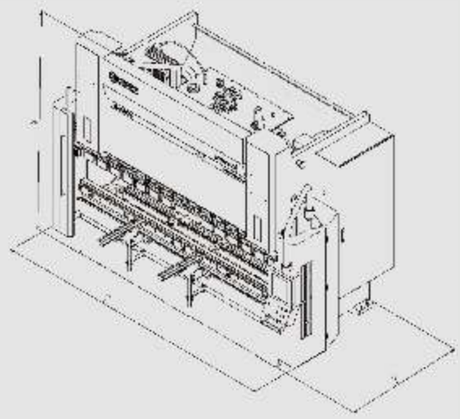

* На фотографии станка присутствует дополнительное оборудование.

SMART XL

smart xl

Гидравлический листогибочный пресс DENER SMART XL являеться настоящей инновации для металлобрабатываюших предприятий малого и среднего звена.

SMART XL это синхронизорованный листогибочный пресс с постым 2D ЧПУ, который предлогает легкость в использовании, быстрое и простое программирование, легкость в запуске станка, автоматическое вычесление угла гиба, усилия и позиционирования задней оси.

Эти функции обеспечивают станку SMART XL , большую популярность среди пользователей станков.

DENER

СТАНДАРТНАЯ КОМПЛЕКТАЦИЯ

Система ЧПУ ESA S 630

- Режим 2D программирования при помощи графическогосенсорного дисплея
- База данных корректировки загибки
- Цветной 10" TFT-дисплей
- Офлайн программное обеспечение
- ESA BEND для ПК
- 1 порта USB, Ethernet.
- Автоматический или ручной режим выполнения программ
- Библиотека инструмента, материалов

Оснашение Европейским Типом Крепления Инструмента

Усиленные передние поддержки листа

ОСНАЩЕНИЕ
ЕВРОПЕЙСКОГО ТИПА
ИНСТРУМЕНТОМ
СЕРИИ PUMA XL
Секционный пуансон
Секционная
4-х ручьевая матрица

DENER

ЧПУ ЗАДНИЕ УПОРЫ | ОПИСАНИЕ

Одноосевой (X) задний упор

Двухосевой (XR) задний упор

Дополнительный Упор для Одноосевого Заднего Упора

Ручная система компенсации прогиба

Моторизированная система компенсации прогиба

DENER

SMART XL

SMART XL	1540	2060	2660	26100	30100	30135	30175	30220	30320	36175	36220	36320	40175	40220	40320	40400	40500	40600	60220	60320	60400	60600
Ширина рабочего стола (mm) (A)	1550	2050	2600	2600	3020	3020	3020	3020	3020	3600	3600	3600	4050	4050	4050	4050	4050	4050	6050	6050	6050	6050
Усилие (T)	40	60	60	100	100	135	175	220	320	175	220	320	175	220	320	400	500	600	220	320	400	600
Скорость подвода (мм/с)	180	180	180	160	160	160	150	140	140	150	140	140	150	140	140	80	80	60	100	80	60	60
Рабочая скорость (мм/с)	10	10	10	10	10	10	10	10	10	10	10	10	10	10	10	10	10	10	10	10	8	8
Скорость возврата (мм/с)	160	160	160	150	150	140	130	130	120	130	130	120	130	130	120	80	80	60	100	80	60	60
Ход пуансона (C) (мм)	220	220	220	300	300	320	350	350	400	350	350	400	350	350	400	400	400	400	350	400	400	430
Просвет (D) (мм)	410	410	410	530	530	550	600	600	650	600	600	650	600	600	650	650	650	650	600	650	650	680
ГАП (E) (мм)	400	400	400	450	450	450	450	450	450	450	450	450	450	450	450	600	600	600	450	450	600	600
Расстояние между стойками (B) (мм)	1250	1650	2150	2150	2555	2555	2555	2555	2555	3100	3100	3100	3550	3550	3550	3550	3550	3550	100	5100	5100	5100
Длина (L) (мм)	2260	2600	3100	3200	3740	3800	3800	3800	3800	4350	4350	4350	4800	4800	4825	4750	4770	4815	6770	6770	6850	7180
Ширина (W) (мм)	1920	1965	1920	2100	3455	2400	2585	2590	2590	2585	2590	2590	2590	2590	2590	3150	3240	4050	2435	2435	2950	3785
Ширина без передних опор (Y) (мм)	1330	1335	1330	1695	1670	1710	1710	1710	1740	1710	1710	1740	1710	1710	1725	2310	2600	3130	1760	1760	2270	3190
Высота (H) (мм)	2355	2350	2350	2500	2500	2950	3050	3050	3080	3050	3050	3080	3050	3050	3080	3800	2760	4225	3050	3100	3450	4120
Высота стола (F) (мм)	900	900	900	900	900	900	920	920	920	920	920	920	920	920	920	1095	1095	1095	920	920	1095	1000
Глубина полости (мм)	0	0	0	0	0	0	0	0	0	0	0	0	0	0	0	0	0	850	0	0	0	1030
Мощность главного двигателя (кВт)	7,5	7,5	7,5	11	11	15	22	22	30	22	22	30	22	22	30	45	45	45	22	30	45	45
Объем масляного бака (л)	100	100	100	190	190	190	300	300	400	300	300	400	300	300	400	400	400	600	300	400	400	600
Масса (кг)	4200	4700	5400	7700	8000	9800	11000	11250	15000	12500	13000	15000	13400	13250	16500	28000	32500	45500	22000	21700	29800	58000

Компания Dener сохраняет за собой право вносить изменения в технические характеристики оборудования без предварительного уведомления.

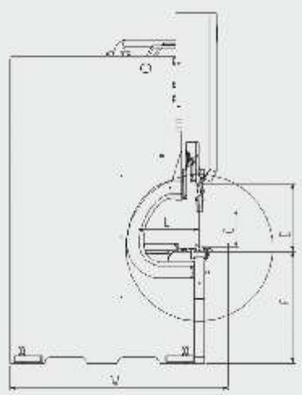

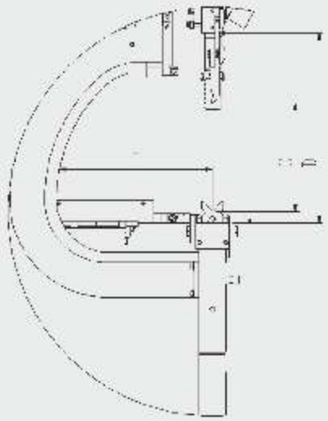

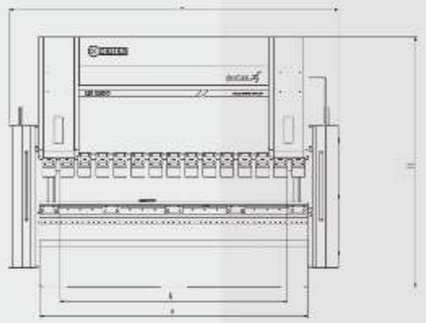

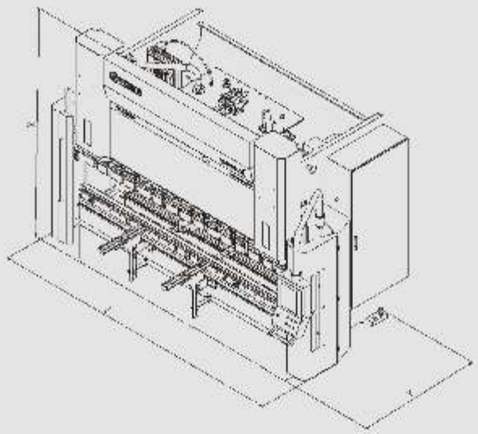

СПЕЦИАЛЬНЫЕ ИНСТРУМЕНТЫ

Набор многоручьевых матриц

Широкий стол Регулируемая

Регулируемая V-образная матрица

DE SP-04

DE SP-12

DE SP-19

DE SP-20

DE SP-21

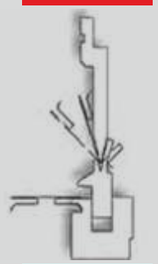

DE SP-38

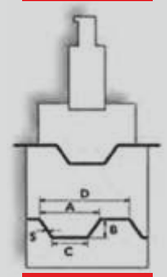

DE SP-14

DE SP-48

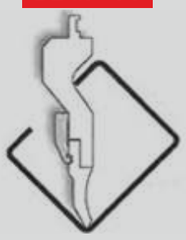

DE SP-49

DE SP-58

АКСЕССУАРЫ

ОПЦИОНАЛЬНЫЕ ВОЗМОЖНОСТИ

увеличенная глубина зева горловины (ГАП):
500 mm
600 mm
750 mm
850 mm
1000 mm
1250 mm
1500 mm

БЕЗОПАСНОСТЬ

Лазерная система безопасности, соответствующая требованиям ЕС

Автоматизированная лазерная система безопасности AkasIII, соответствующая требованиям ЕС

DENER

РАЗНОВИДНОСТИ КРЕПЛЕНИЯ ИНСТРУМЕНТА

Пневматическое зажимное устройство Dener

Быстрозажимная система крепления инструмента

Механическая система крепления пуансона Wila NSCL-I-HC/UPB

Гидравлическая система крепления пуансона Wila NSCL-I-MC/UPB

Механическая система крепления матрицы Wila NSCR-I-MC-CNC/UPB

Гидравлическая система крепления матрицы Wila NSCR-I-HC-H/UPB

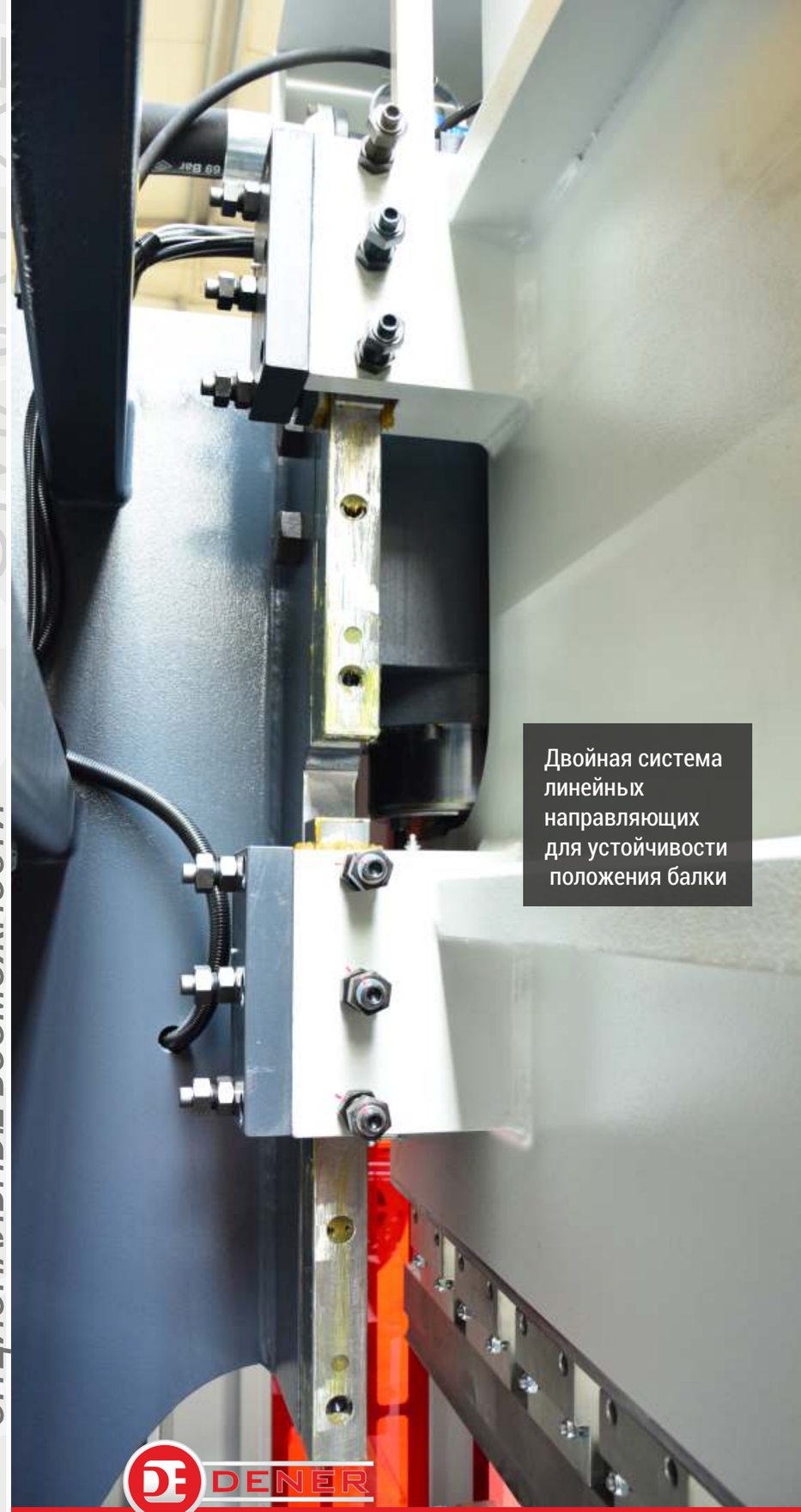

Двойная система линейных направляющих для устойчивости положения балки

ОПЦИОНАЛЬНЫЕ ВОЗМОЖНОСТИ

Система охлаждения масла гидравлической системы (Опция)

AC адаптер для электрического шкафа подогрев электрического шкафа (Опция)

Моторизированные передние поддержки листа (управление от ЧПУ) (Опция)

Дополнительные упорные блоки заднего упора (Опция)

Исполнение тандем

Специальные проекты

DENER

“РАСШИРЬТЕ СВОИ ГОРИЗОНТЫ”

DENER

“РАСШИРЬТЕ СВОИ ГОРИЗОНТЫ”